第５回　日本少年野球　山崎武司旗争奪中学生ジュニア大会

１日目	6月24日（土）	A	球場	◎ 霞ヶ浦第一野球場	愛知港ボーイズ
		B	球場	麗澤瑞浪高校	名古屋中央ボーイズ
		C	球場	四日市南ボーイズ専用グランド	四日市南ボーイズ
		D	球場	豊田ボーイズ専用グランド	豊田ボーイズ
		E	球場	西尾ボーイズ専用グランド	西尾ボーイズ
		F	球場	棒の手グランド	三好東郷ボーイズ
		G	球場	みずきグランド	岐阜中濃ボーイズ
		H	球場	愛知津島ボーイズ専用グランド	愛知津島ボーイズ
		I	球場	北勢中央公園グランド	愛知名港ボーイズ
		J	球場	中京ボーイズ専用グランド	中京ボーイズ
		K	球場	竹ノ輪グランド	新城ボーイズ
		L	球場	坊主山市民グランド	岐阜可茂ボーイズ
		M	球場	岡崎中央ボーイズ額田グランド	岡崎中央ボーイズ
		N	球場	四日市ボーイズトップグランド	四日市ボーイズ
		O	球場	八草グランド	名古屋北東ボーイズ
		P	球場	海津明誠高校グランド	岐阜中央ボーイズ
２日目	6月25日（日）	Q	球場	◎ 多度グランド	愛知港ボーイズ
		E	球場	西尾ボーイズ専用グランド	西尾ボーイズ
		T	球場	岩村総合グランド	愛知名港ボーイズ
		R	球場	岡崎龍北グランド	岡崎中央ボーイズ
３日目	7月1日（土）	S	球場	◎ 愛工大名電高校グランド	愛知名港ボーイズ/港ボーイズ
予備日	7月2日（日）	Q	球場	多度グランド	愛知名港ボーイズ/港ボーイズ
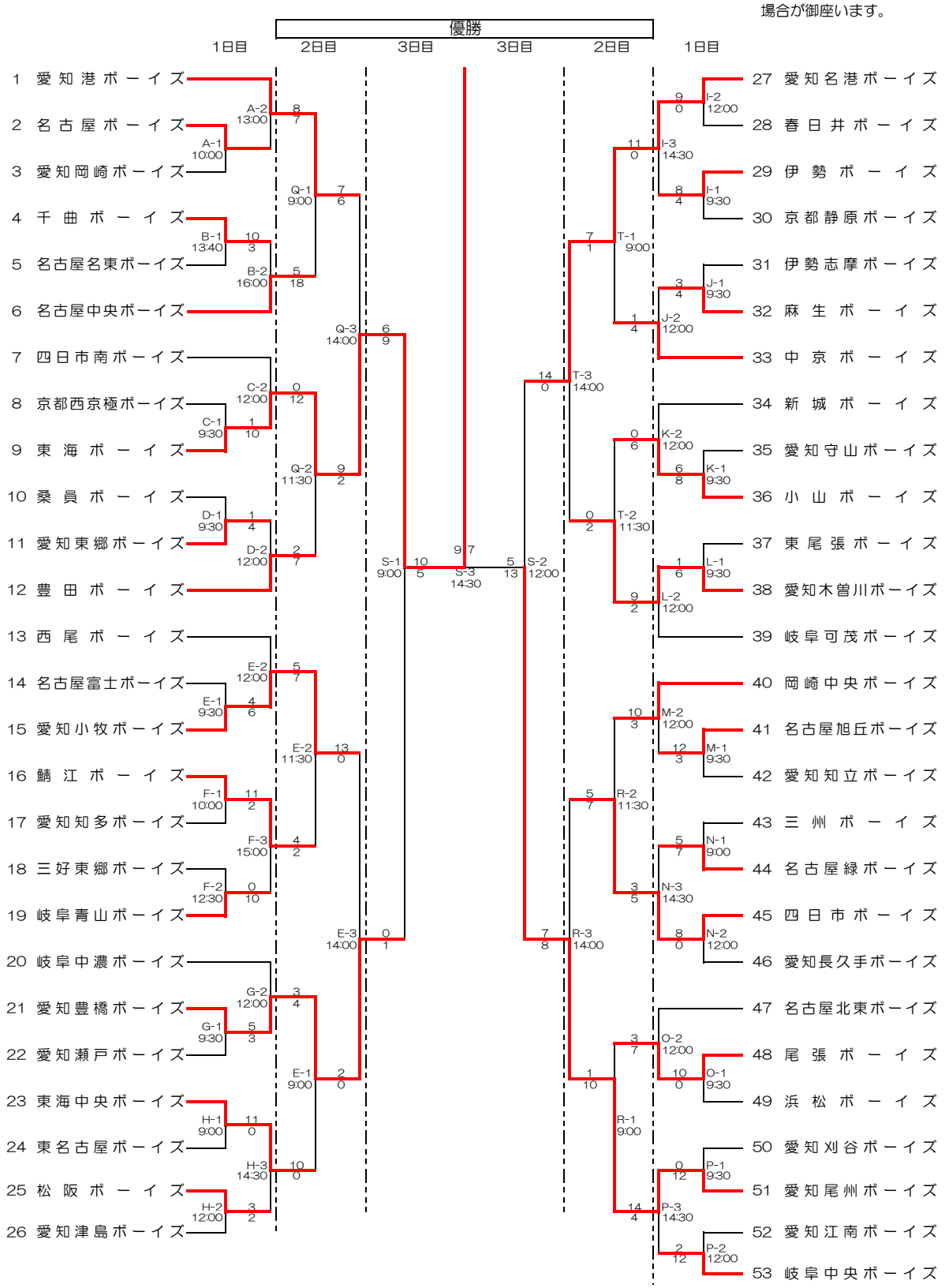
※試合会場の変更が発生する場合が御座います。